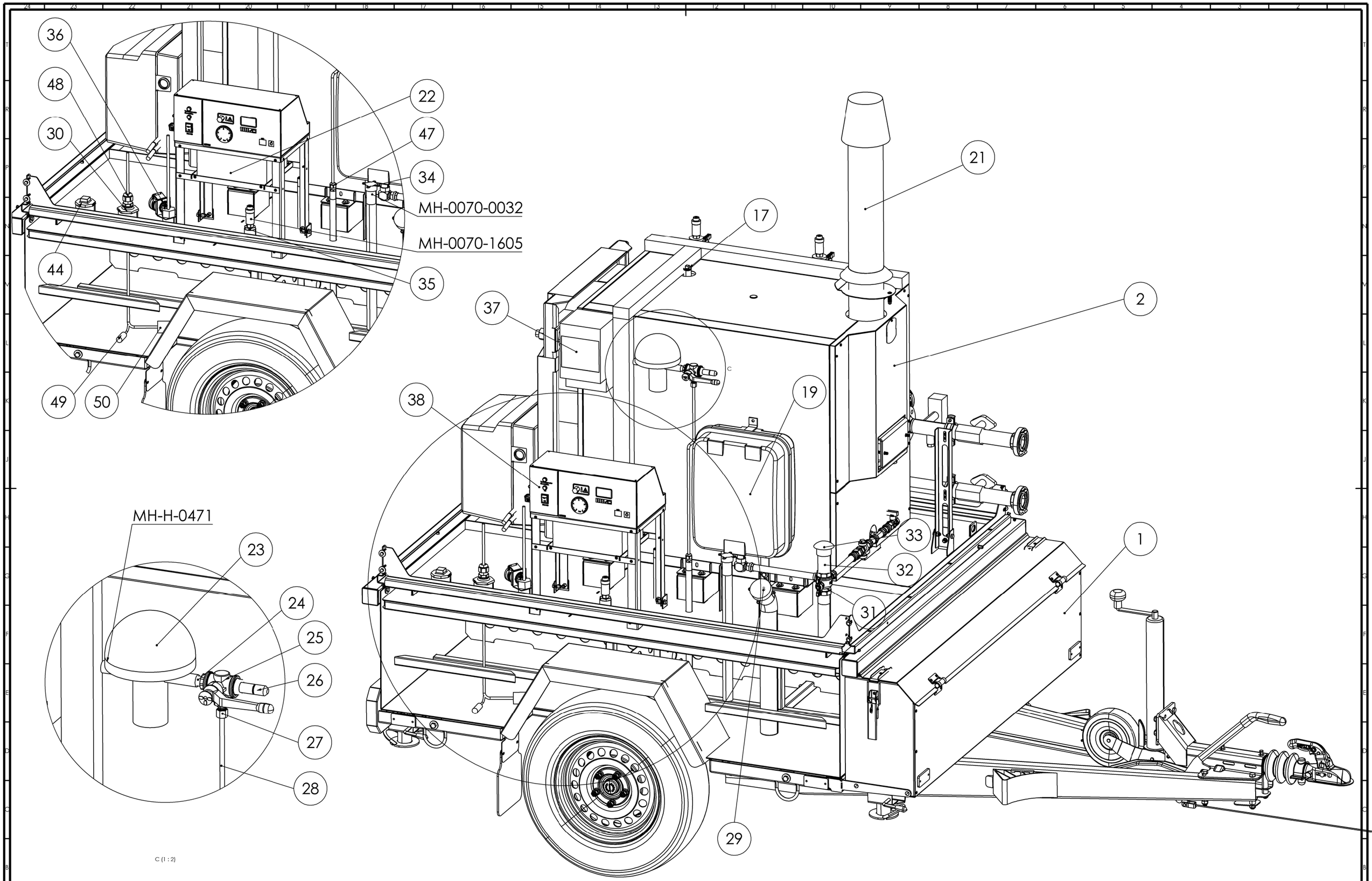

mobiheat
mobile Energiezentralen

Gesamtbaugruppe_MH100QF_130

A0

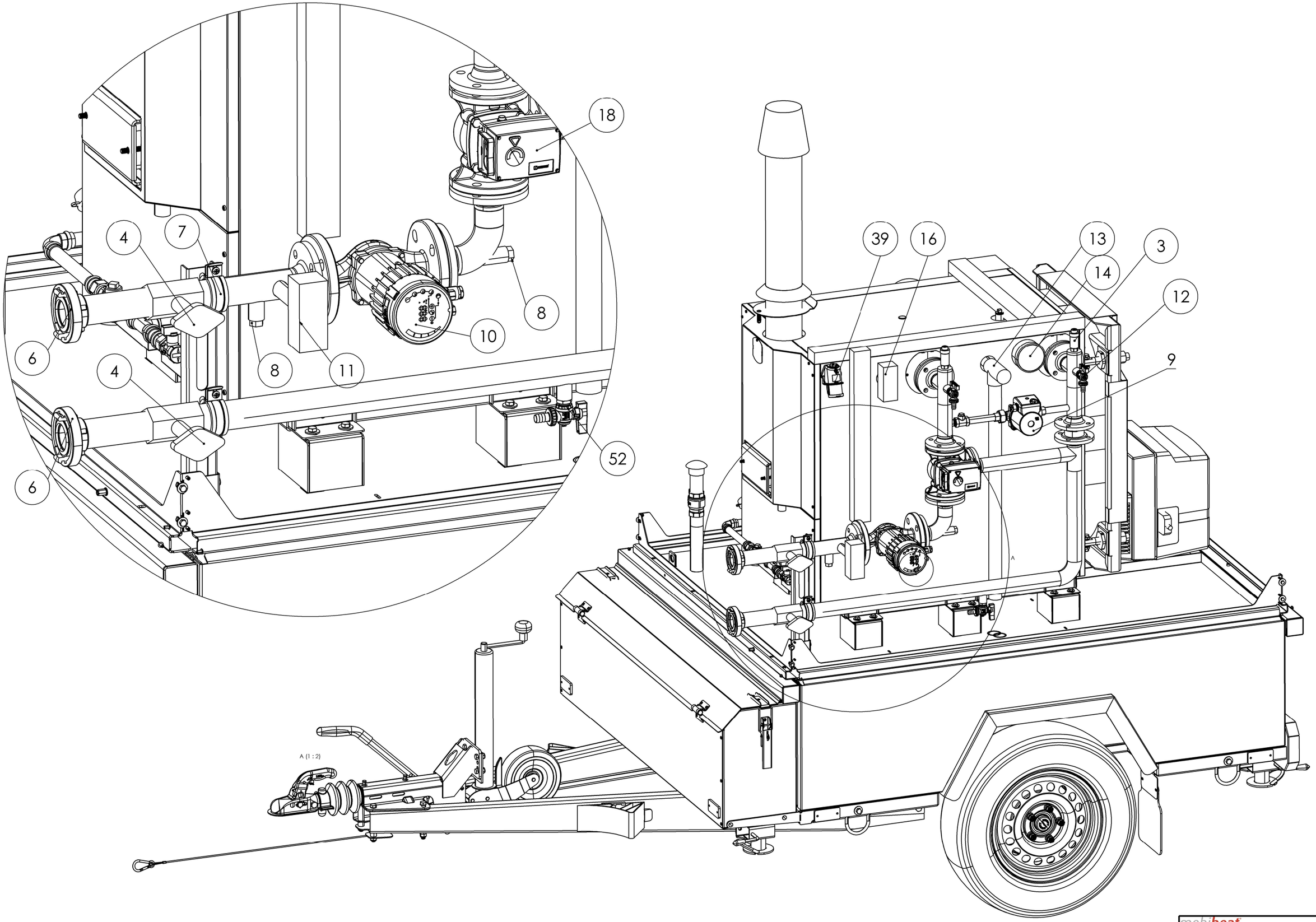

mobiheat
mobile Energiezentralen

Gesamtbaugruppe_MH100QF_130

A0

POS-NR.	MH-Nummer	SW-Dateiname(File Name)	MENGE
1	MH-0100-0006	0199-00000-0_MH100QF_12-12-2019	1
2	MHK100-R	59810 - 04122019_Kessel_MH100QF_12-12-2019	1
3	MH-HL-0106	27740_Flexvent 1-2	2
4	MH-H-0484	MH-H-0484 Oventrop Muffenkugelhahn DN 40	2
6	MH-0150-0774	Storz C 1 1-2 IG MH-0150-0774	2
7	MH-V-0639	WUERTH_0543210052_pipe_clamp_ROSHEL_ROBUST_M10_12__47_52 MM__Verzinkt_47	2
8	MH-H-0518	MH-H-0518 Tauchhülse	2
9	MH-0100-0002	MH-0100-0002_nmt_15_90-130	1
10	MH-0100-0003	simple_nmt_smart_c_40-xxx-f220	1
11	MH-0300-E014	Jumo Temperaturregler Vorlauf Ab. 0-120C Best.sch.603070-0001	1
12	MH-H-0445	KFE eck 1-2 Zoll	2
13	MH-H-0221	Sicherheitsventil 1 zoll	1
14	MH-0600-0249	Manometer_1-2_gerade_0-6-bar	1
16	MH-0150-0500	MH-0150-0559 Cosmin Druckwächter	1
17	MH-E-0104	MH-E-0104 Blindstopfen 1-2 selbstdichtend vernickelt	1
18	MH-0600-0351	MH-0600-0351 Stellmotor 95-2 3 Punkt 230V	1
19	MH-0070-2004	3d_ReflexF24_3bar-9600010	1
20	MH-H-9881	MH-H-9881 Ausdehungsleitung MH100QF 12-12-2019	1
21	MH-H-9852	MH-H-9852 Kaminpaket MH100QF	1
22	MH-H-9932	MHC_2019	1
23	MH-0150-1229	Toc_DUO3_Oventrop	1
24	MH-H-3228	MH-H-3228 Nippel 3-8 L40 MH100QF	1
25	MH-0070-1584	1084_B_1	1
26	MH-0070-1575	MH-0070-1575-Rectus Verschlussnippel 25 SBAW17MPX 3-8 AG	1
27	MH-0150-0244	Schneidringverschraubung 3-8 Zoll x 8	1
28	MH-H-0223	MH-H-0223 Kupferleitung MH100QF 12-12-2019	1
29	MH-0150-0216	MH-0150-0216 Füllrohrverschluss MH100QF 12-12-2019	1
30	MH-H-3384	Reduzierung Nr 241-2x3-4	1
31	MH-H-3409	valve_835_2-1_1_4	1
32	MH-H-3259	MH-H-3259 Nippel 1 1-4 L80 MH100QF 12-12-2019	1
33	MH-H-0517	MH-H-0517 Entlüftung MH100QF Entlüftungshaube 1 1-4	1
34	MH-0070-0033	MH-0070-0033 Peilrohrverschluss MH100QF 12-12-2019	1
35	MH-2000-0821	Reduzierung Nr 241-1x1-2	1
36	MH-0070-1607	Grenzwertgeber GWG 12 K-1 BGR 10.12.2019	1
37	MH-WT-0300	KV-9106 Hensel	1
38	MHRQ3	Mobitronic A3_1_04-10-2019	1
39	MH-0150-0100	Mennekes CEE-Wandstecker TA 16 3 polig 847	1
40	MH-H-0110	Kabelkanal MH100QF 30.12.2019 L1	1
41	MH-H-0110	Kabelkanal MH100QF 30.12.2019 L2	1
42	MH-H-0110	Kabelkanal MH100QF 30.12.2019 L3	1
43	MH-H-0110	Kabelkanal MH100QF 30.12.2019 L4	1
44	MH-0150-0204	Stopfen_NR290-2Zoll	1
47	MH-H-0090	Kabelverschraubung-M16x1.5	1
48	MH-E-0001	Kabelverschraubung-M25	1
49	MH-H-1251	MH-H-1251 Kellerdrucksonde	1
50	MH-H-1200	MH-H-1200 Tankheizung TH220	1
51	MH-0150-0559	WL20-2-C-Z	1
52	MH-H-0445	valve_194-15-e	1

mobiheat
mobile Energiezentralen

Gesamtbaugruppe_MH100QF_13-0

A0